CASTOMER

DATASHEET

Spherical roller bearing 22215 EK SKF

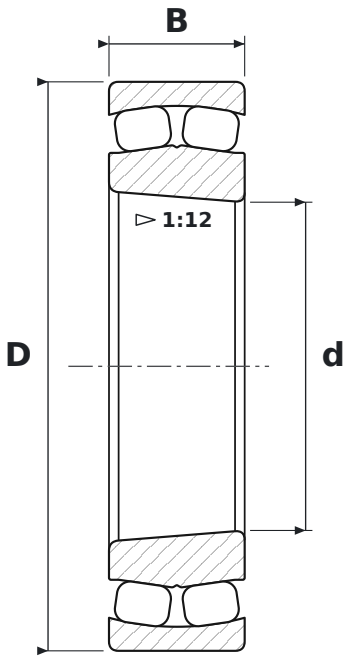

DIMENSIONS

d	bore diameter	**75 mm**
D	outside diameter	**130 mm**
B	width	**31 mm**

WHAT 22215 EK MEANS

E	konstrukcja o zwiększonej nośności; w seriach 213, 222, 223: pierścień wewnętrzny bez obrzeży, dwa koszyki stalowe tłoczone, rowek i trzy otwory smarowe w pierścieniu zewnętrznym
K	tapered bore, taper 1:12

SPECIFICATIONS

Manufacturer	**SKF**
Manufacturer designation	**22215 EK**
Rolling elements	**double-row spherical roller bearing**
Mass	**1.648 kg**