Łożysko baryłkowe 22215 EAKE4C3 NSK

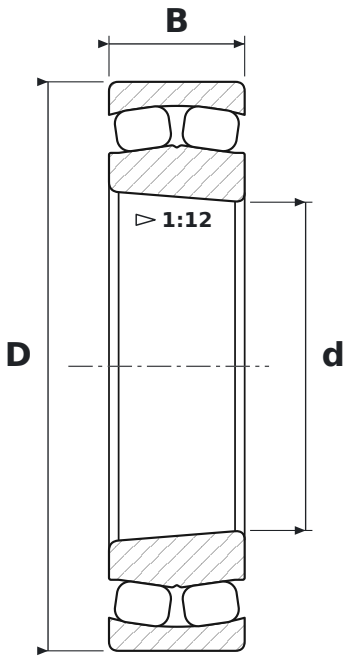

WYMIARY

d	średnica wewnętrzna	**75 mm**
D	średnica zewnętrzna	**130 mm**
B	szerokość	**31 mm**

CO ZNACZY OZNACZENIE 22215 EAKE4C3

EA	koszyk stalowy tłoczony, wykonanie wzmocnione (NSK)
K	otwór stożkowy, zbieżność 1:12
E4	rowek i otwory smarowe w pierścieniu zewnętrznym
C3	luz promieniowy zwiększony

PARAMETRY

Producent	**NSK**
Symbol producenta	**22215 EAKE4C3**
Elementy toczne	**łożysko baryłkowe dwurzędowe**
Masa	**1,652 kg**