Spherical roller bearing 22215-E-K-C3-W33 NKE

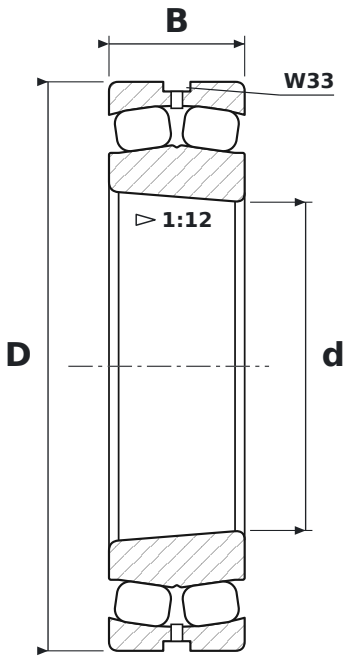

DIMENSIONS

d	bore diameter	**75 mm**
D	outside diameter	**130 mm**
B	width	**31 mm**

WHAT 22215-E-K-C3-W33 MEANS

E	wzmocniona konstrukcja wewnętrzna z większymi symetrycznymi baryłkami, koszyk stalowy tłoczony – większa nośność
K	tapered bore, taper 1:12
C3	radial clearance greater than normal
W33	lubrication groove and holes in the outer ring

SPECIFICATIONS

Manufacturer	**NKE**
Manufacturer designation	**22215-E-K-C3-W33**
Rolling elements	**double-row spherical roller bearing**