# Łożysko baryłkowe 22215 KEJW33 TIMKEN

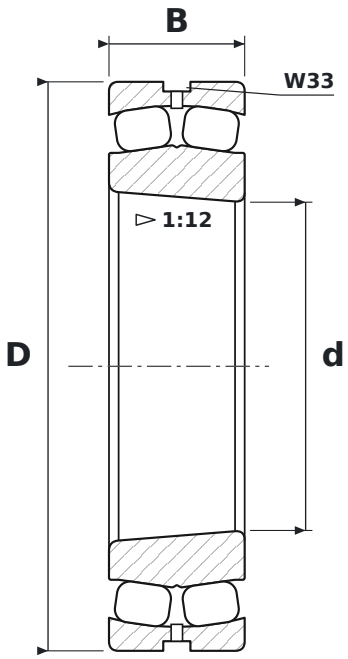


## WYMIARY

| | | |
|---|---|---|
| **d** | średnica wewnętrzna | **75 mm** |
| **D** | średnica zewnętrzna | **130 mm** |
| **B** | szerokość | **31 mm** |

## CO ZNACZY OZNACZENIE 22215 KEJW33

| | |
|---|---|
| **K** | otwór stożkowy, zbieżność 1:12 |
| **EJ** | koszyk stalowy tłoczony (Timken) |
| **W33** | rowek i otwory smarowe w pierścieniu zewnętrznym |

## PARAMETRY

| | |
|---|---|
| Producent | **TIMKEN** |
| Symbol producenta | **22215 KEJW33** |
| Elementy toczne | **łożysko baryłkowe dwurzędowe** |