Łożysko baryłkowe 22220 EAW33 NTN

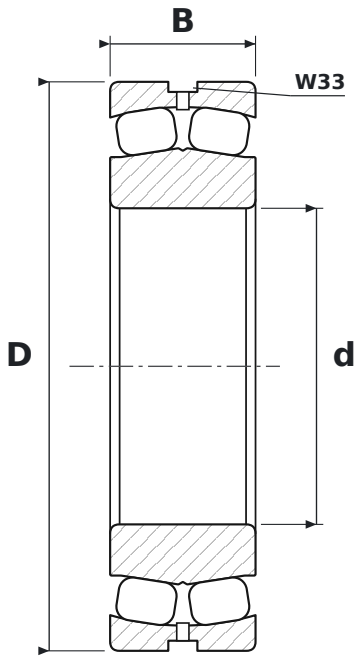

WYMIARY

d	średnica wewnętrzna	**100 mm**
D	średnica zewnętrzna	**180 mm**
B	szerokość	**46 mm**

CO ZNACZY OZNACZENIE 22220 EAW33

EA	koszyk stalowy tłoczony, wykonanie wzmocnione (NSK)
W33	rowek i otwory smarowe w pierścieniu zewnętrznym

PARAMETRY

Producent	**NTN**
Symbol producenta	**22220 EAW33**
Elementy toczne	**łożysko baryłkowe dwurzędowe**
Masa	**4,9 kg**