# Łożysko baryłkowe 22220 EXQW33K NACHI

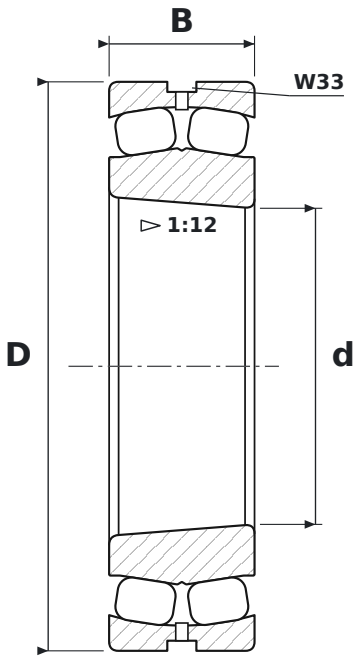


## WYMIARY

| | | |
|---|---|---|
| **d** | średnica wewnętrzna | **100 mm** |
| **D** | średnica zewnętrzna | **180 mm** |
| **B** | szerokość | **46 mm** |

## CO ZNACZY OZNACZENIE 22220 EXQW33K

| | |
|---|---|
| **EXQ** | wykonanie o zwiększonej nośności (EX) i zwiększonej nośności osiowej oraz prędkości (Q): koszyk stalowy tłoczony, pływający pierścień prowadzący, stabilizacja cieplna do +200 °C |
| **W33** | rowek i otwory smarowe w pierścieniu zewnętrznym |
| **K** | otwór stożkowy, zbieżność 1:12 |

## PARAMETRY

| | |
|---|---|
| Producent | **NACHI** |
| Symbol producenta | **22220 EXQW33K** |
| Elementy toczne | **łożysko baryłkowe dwurzędowe** |