Spherical roller bearing 22220-E-K-W33 NKE

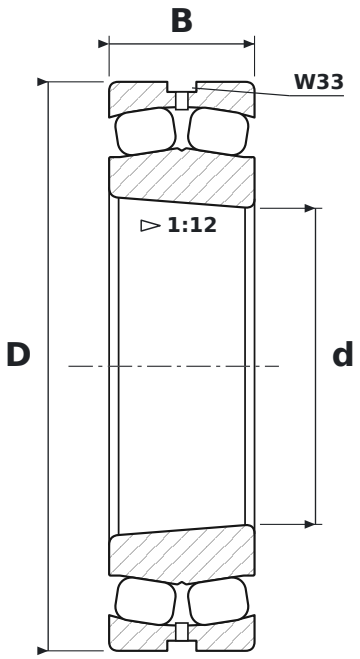

DIMENSIONS

d	bore diameter	**100 mm**
D	outside diameter	**180 mm**
B	width	**46 mm**

WHAT 22220-E-K-W33 MEANS

E	wzmocniona konstrukcja wewnętrzna z większymi symetrycznymi baryłkami, koszyk stalowy tłoczony – większa nośność
K	tapered bore, taper 1:12
W33	lubrication groove and holes in the outer ring

SPECIFICATIONS

Manufacturer	**NKE**
Manufacturer designation	**22220-E-K-W33**
Rolling elements	**double-row spherical roller bearing**