Łożysko baryłkowe 22230 CCW33 SKF

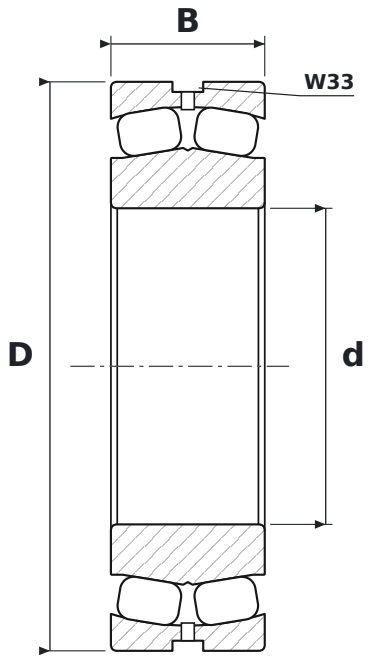

WYMIARY

d	średnica wewnętrzna	**150 mm**
D	średnica zewnętrzna	**270 mm**
B	szerokość	**73 mm**

CO ZNACZY OZNACZENIE 22230 CCW33

CC	pierścień wewnętrzny bez obrzeży, pierścień prowadzący centrowany na pierścieniu wewnętrznym, dwa koszyki stalowe tłoczone
W33	rowek i otwory smarowe w pierścieniu zewnętrznym

PARAMETRY

Producent	**SKF**
Symbol producenta	**22230 CCW33**
Elementy toczne	**łożysko baryłkowe dwurzędowe**
Masa	**17,79 kg**