Łożysko baryłkowe 22230 CDK4EC3S11 NSK

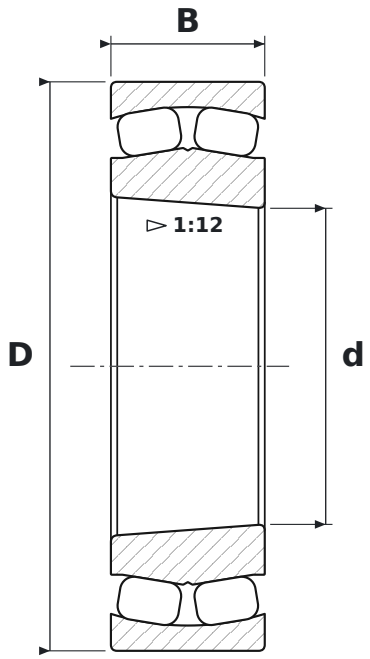

WYMIARY

d	średnica wewnętrzna	**150 mm**
D	średnica zewnętrzna	**270 mm**
B	szerokość	**73 mm**

PARAMETRY

Producent	**NSK**
Symbol producenta	**22230 CDK4EC3S11**
Elementy toczne	**łożysko baryłkowe dwurzędowe**
CD	**pływający pierścień prowadzący, koszyk stalowy tłoczony**
K	**otwór stożkowy, zbieżność 1:12**
C3	**luz promieniowy zwiększony**
S11	**stabilizacja wymiarowa do +200 °C**
Uszczelnienie	**otwarte – bez uszczelnień**
Koszyk	**Stalowy**