Łożysko baryłkowe 22230 CDKE4S11 NSK

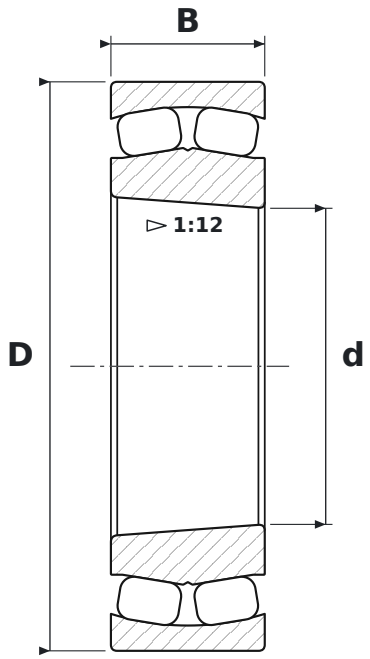

WYMIARY

d	średnica wewnętrzna	**150 mm**
D	średnica zewnętrzna	**270 mm**
B	szerokość	**73 mm**

CO ZNACZY OZNACZENIE 22230 CDKE4S11

CD	pływający pierścień prowadzący, koszyk stalowy tłoczony
K	otwór stożkowy, zbieżność 1:12
E4	rowek i otwory smarowe w pierścieniu zewnętrznym
S11	stabilizacja wymiarowa do +200 °C

PARAMETRY

Producent	**NSK**
Symbol producenta	**22230 CDKE4S11**
Elementy toczne	**łożysko baryłkowe dwurzędowe**