Spherical roller bearing 22234 CAME4S11 NSK

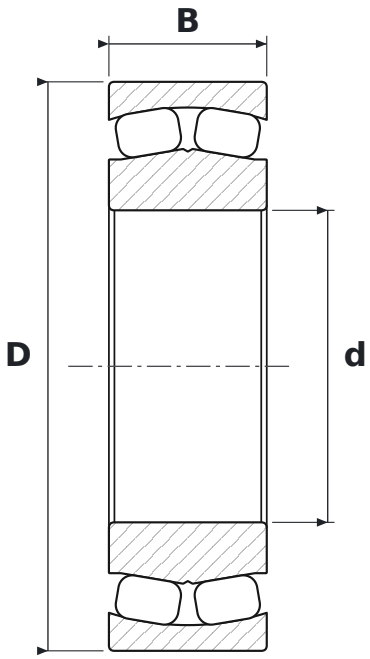

DIMENSIONS

d	bore diameter	**170 mm**
D	outside diameter	**310 mm**
B	width	**86 mm**

WHAT 22234 CAME4S11 MEANS

CAM	wykonanie o zwiększonej nośności, pływający pierścień prowadzący, masywny koszyk mosiężny jednoczęściowy
E4	rowek i otwory smarowe w pierścieniu zewnętrznym
S11	stabilizacja wymiarowa do +200 °C

SPECIFICATIONS

Manufacturer	**NSK**
Manufacturer designation	**22234 CAME4S11**
Rolling elements	**double-row spherical roller bearing**