# Łożysko baryłkowe 22234 CDE4C3S11 NSK

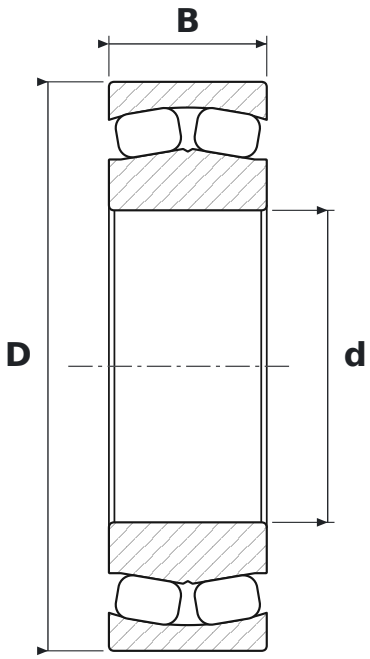


## WYMIARY

| | | |
|---|---|---|
| **d** | średnica wewnętrzna | **170 mm** |
| **D** | średnica zewnętrzna | **310 mm** |
| **B** | szerokość | **86 mm** |

## CO ZNACZY OZNACZENIE 22234 CDE4C3S11

| | |
|---|---|
| **CD** | pływający pierścień prowadzący, koszyk stalowy tłoczony |
| **E4** | rowek i otwory smarowe w pierścieniu zewnętrznym |
| **C3** | luz promieniowy zwiększony |
| **S11** | stabilizacja wymiarowa do +200 °C |

## PARAMETRY

| | |
|---|---|
| Producent | **NSK** |
| Symbol producenta | **22234 CDE4C3S11** |
| Elementy toczne | **łożysko baryłkowe dwurzędowe** |