# Łożysko baryłkowe 22234 CDK4EC3S11 NSK

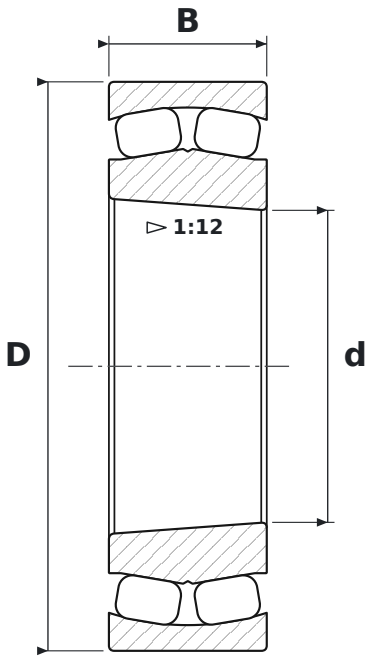


## WYMIARY

| | | |
|---|---|---|
| **d** | średnica wewnętrzna | **170 mm** |
| **D** | średnica zewnętrzna | **310 mm** |
| **B** | szerokość | **86 mm** |

## PARAMETRY

| | |
|---|---|
| Producent | **NSK** |
| Symbol producenta | **22234 CDK4EC3S11** |
| Elementy toczne | **łożysko baryłkowe dwurzędowe** |
| CD | **pływający pierścień prowadzący, koszyk stalowy tłoczony** |
| K | **otwór stożkowy, zbieżność 1:12** |
| C3 | **luz promieniowy zwiększony** |
| S11 | **stabilizacja wymiarowa do +200 °C** |
| Uszczelnienie | **otwarte – bez uszczelnień** |
| Koszyk | **Stalowy** |