Łożysko baryłkowe 22234 CDKE4S11 NSK

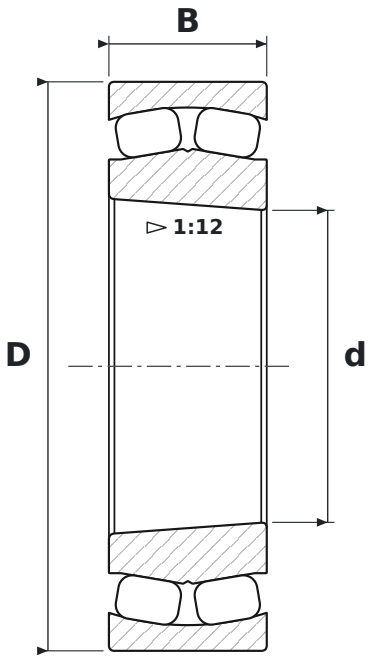

WYMIARY

d	średnica wewnętrzna	**170 mm**
D	średnica zewnętrzna	**310 mm**
B	szerokość	**86 mm**

CO ZNACZY OZNACZENIE 22234 CDKE4S11

CD	pływający pierścień prowadzący, koszyk stalowy tłoczony
K	otwór stożkowy, zbieżność 1:12
E4	rowek i otwory smarowe w pierścieniu zewnętrznym
S11	stabilizacja wymiarowa do +200 °C

PARAMETRY

Producent	**NSK**
Symbol producenta	**22234 CDKE4S11**
Elementy toczne	**łożysko baryłkowe dwurzędowe**