Łożysko baryłkowe 22234 EMKW33 NTN

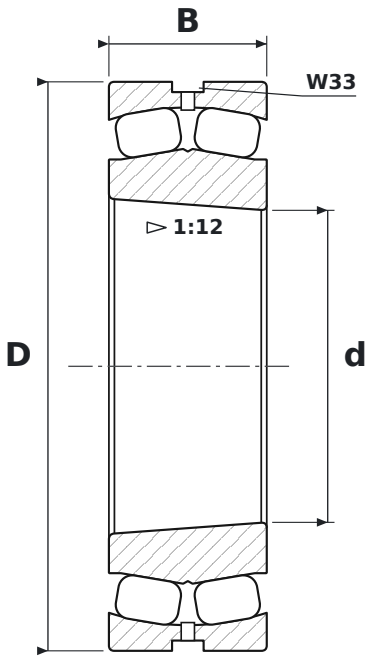

WYMIARY

d	średnica wewnętrzna	**170 mm**
D	średnica zewnętrzna	**310 mm**
B	szerokość	**86 mm**

CO ZNACZY OZNACZENIE 22234 EMKW33

EM	koszyk mosiężny masywny (NSK)
K	otwór stożkowy, zbieżność 1:12
W33	rowek i otwory smarowe w pierścieniu zewnętrznym

PARAMETRY

Producent	**NTN**
Symbol producenta	**22234 EMKW33**
Elementy toczne	**łożysko baryłkowe dwurzędowe**