Łożysko baryłkowe 22234-E1A-XL-K-M FAG

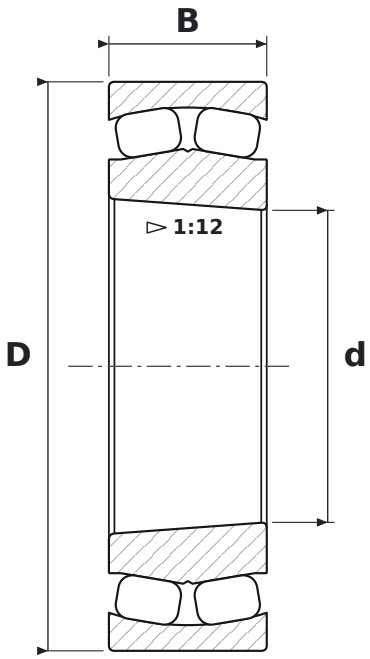

WYMIARY

d	średnica wewnętrzna	**170 mm**
D	średnica zewnętrzna	**310 mm**
B	szerokość	**86 mm**

CO ZNACZY OZNACZENIE 22234-E1A-XL-K-M

E1A	wykonanie o zwiększonej nośności E1 z masywnym koszykiem mosiężnym (M albo MB1)
XL	jakość X-life – mniejsza chropowatość i większa dokładność geometryczna bieżni, wyższa nośność i trwałość
K	otwór stożkowy, zbieżność 1:12
M	koszyk mosiężny masywny

PARAMETRY

Producent	**FAG**
Symbol producenta	**22234-E1A-XL-K-M**
Elementy toczne	**łożysko baryłkowe dwurzędowe**