Łożysko baryłkowe 22236 CAME4C3S11 NSK

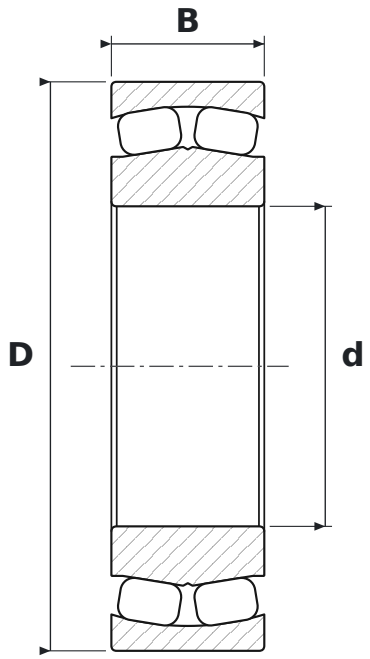

WYMIARY

d	średnica wewnętrzna	**180 mm**
D	średnica zewnętrzna	**320 mm**
B	szerokość	**86 mm**

CO ZNACZY OZNACZENIE 22236 CAME4C3S11

CAM	wykonanie o zwiększonej nośności, pływający pierścień prowadzący, masywny koszyk mosiężny jednoczęściowy
E4	rowek i otwory smarowe w pierścieniu zewnętrznym
C3	luz promieniowy zwiększony
S11	stabilizacja wymiarowa do +200 °C

PARAMETRY

Producent	**NSK**
Symbol producenta	**22236 CAME4C3S11**
Elementy toczne	**łożysko baryłkowe dwurzędowe**