Łożysko baryłkowe 22236-E1A-XL-M-C3 FAG

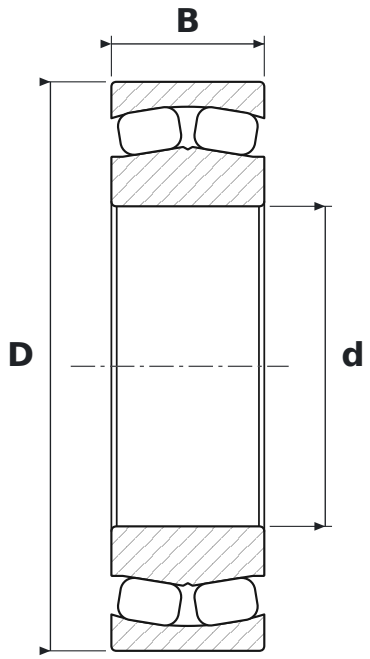

WYMIARY

d	średnica wewnętrzna	**180 mm**
D	średnica zewnętrzna	**320 mm**
B	szerokość	**86 mm**

CO ZNACZY OZNACZENIE 22236-E1A-XL-M-C3

E1A	wykonanie o zwiększonej nośności E1 z masywnym koszykiem mosiężnym (M albo MB1)
XL	jakość X-life – mniejsza chropowatość i większa dokładność geometryczna bieżni, wyższa nośność i trwałość
M	koszyk mosiężny masywny
C3	luz promieniowy zwiększony

PARAMETRY

Producent	**FAG**
Symbol producenta	**22236-E1A-XL-M-C3**
Elementy toczne	**łożysko baryłkowe dwurzędowe**