CASTOMER

DATASHEET

Spherical roller bearing 22240-BE-XL-K FAG

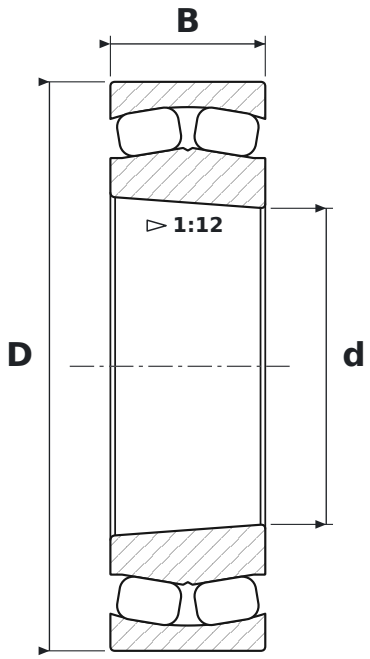

DIMENSIONS

d	bore diameter	**200 mm**
D	outside diameter	**360 mm**
B	width	**98 mm**

WHAT 22240-BE-XL-K MEANS

BE	40° contact angle, reinforced design
XL	jakość X-life – mniejsza chropowatość i większa dokładność geometryczna bieżni, wyższa nośność i trwałość
K	tapered bore, taper 1:12

SPECIFICATIONS

Manufacturer	**FAG**
Manufacturer designation	**22240-BE-XL-K**
Rolling elements	**double-row spherical roller bearing**
Mass	**42.3 kg**