Łożysko baryłkowe 22240 CCK/C3W33 SKF

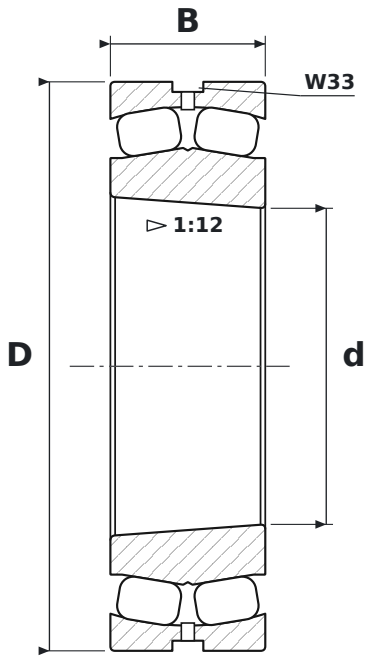

WYMIARY

d	średnica wewnętrzna	**200 mm**
D	średnica zewnętrzna	**360 mm**
B	szerokość	**98 mm**

CO ZNACZY OZNACZENIE 22240 CCK/C3W33

CC	pierścień wewnętrzny bez obrzeży, pierścień prowadzący centrowany na pierścieniu wewnętrznym, dwa koszyki stalowe tłoczone
K	otwór stożkowy, zbieżność 1:12
C3	luz promieniowy zwiększony
W33	rowek i otwory smarowe w pierścieniu zewnętrznym

PARAMETRY

Producent	**SKF**
Symbol producenta	**22240 CCK/C3W33**
Elementy toczne	**łożysko baryłkowe dwurzędowe**
Masa	**41,8 kg**