Łożysko baryłkowe 22240 RHAW33C3 KOYO

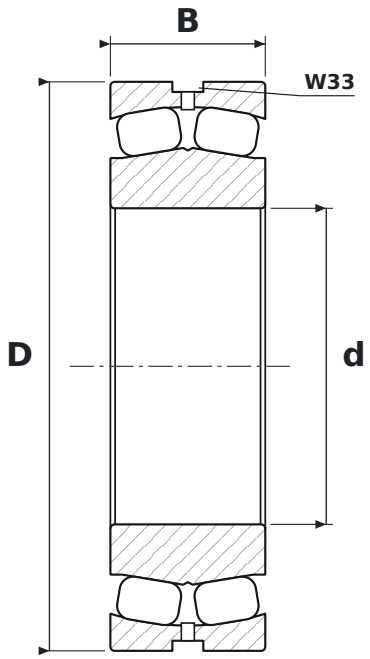

WYMIARY

d	średnica wewnętrzna	**200 mm**
D	średnica zewnętrzna	**360 mm**
B	szerokość	**98 mm**

CO ZNACZY OZNACZENIE 22240 RHAW33C3

RHA	baryłki symetryczne, koszyk masywny jednoczęściowy
W33	rowek i otwory smarowe w pierścieniu zewnętrznym
C3	luz promieniowy zwiększony

PARAMETRY

Producent	**KOYO**
Symbol producenta	**22240 RHAW33C3**
Elementy toczne	**łożysko baryłkowe dwurzędowe**