Spherical roller bearing 22244-BE-XL-K-C3 FAG

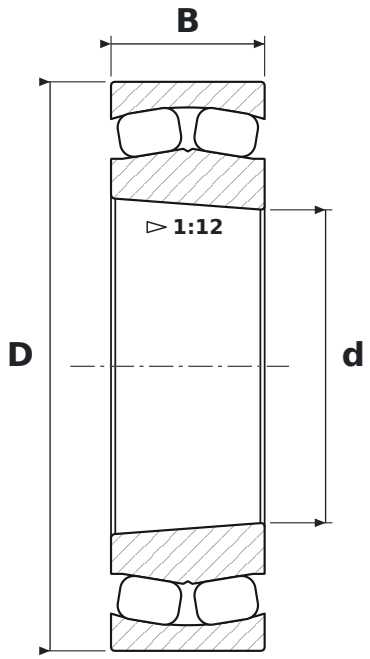

DIMENSIONS

d	bore diameter	**220 mm**
D	outside diameter	**400 mm**
B	width	**108 mm**

WHAT 22244-BE-XL-K-C3 MEANS

BE	40° contact angle, reinforced design
XL	jakość X-life – mniejsza chropowatość i większa dokładność geometryczna bieżni, wyższa nośność i trwałość
K	tapered bore, taper 1:12
C3	radial clearance greater than normal

SPECIFICATIONS

Manufacturer	**FAG**
Manufacturer designation	**22244-BE-XL-K-C3**
Rolling elements	**double-row spherical roller bearing**
Mass	**57.9 kg**