Spherical roller bearing 22248-BEA-XL-K-MB1-C3 FAG

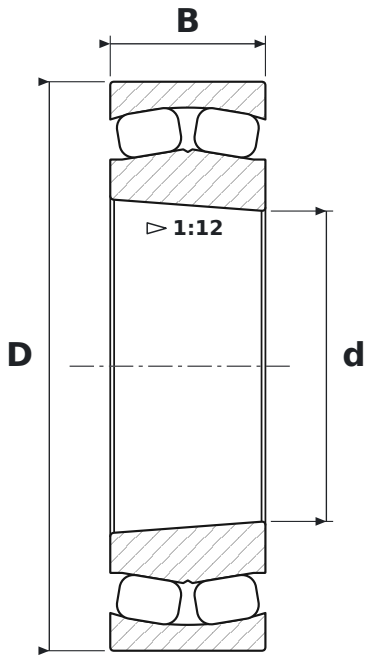

DIMENSIONS

d	bore diameter	**240 mm**
D	outside diameter	**440 mm**
B	width	**120 mm**

WHAT 22248-BEA-XL-K-MB1-C3 MEANS

BEA	stały obrzeż środkowy na pierścieniu wewnętrznym
XL	jakość X-life – mniejsza chropowatość i większa dokładność geometryczna bieżni, wyższa nośność i trwałość
K	tapered bore, taper 1:12
MB1	koszyk mosiężny masywny jednoczęściowy, prowadzony na pierścieniu wewnętrznym
C3	radial clearance greater than normal

SPECIFICATIONS

Manufacturer	**FAG**
Manufacturer designation	**22248-BEA-XL-K-MB1-C3**
Rolling elements	**double-row spherical roller bearing**