Łożysko baryłkowe 22248-BE-XL-K FAG

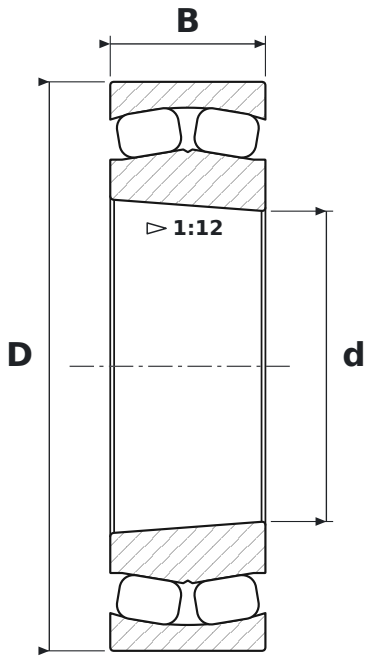

WYMIARY

d	średnica wewnętrzna	**240 mm**
D	średnica zewnętrzna	**440 mm**
B	szerokość	**120 mm**

CO ZNACZY OZNACZENIE 22248-BE-XL-K

BE	kąt działania 40°, wykonanie wzmocnione
XL	jakość X-life – mniejsza chropowatość i większa dokładność geometryczna bieżni, wyższa nośność i trwałość
K	otwór stożkowy, zbieżność 1:12

PARAMETRY

Producent	**FAG**
Symbol producenta	**22248-BE-XL-K**
Elementy toczne	**łożysko baryłkowe dwurzędowe**
Masa	**78 kg**