Łożysko baryłkowe 22260-BEA-XL-MB1-C3 FAG

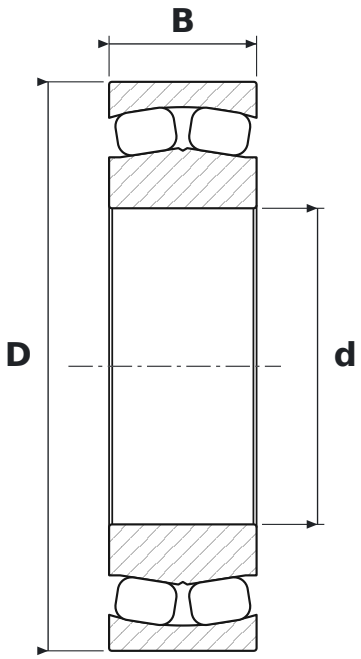

WYMIARY

d	średnica wewnętrzna	**300 mm**
D	średnica zewnętrzna	**540 mm**
B	szerokość	**140 mm**

CO ZNACZY OZNACZENIE 22260-BEA-XL-MB1-C3

BEA	stały obrzeż środkowy na pierścieniu wewnętrznym
XL	jakość X-life – mniejsza chropowatość i większa dokładność geometryczna bieżni, wyższa nośność i trwałość
MB1	koszyk mosiężny masywny jednoczęściowy, prowadzony na pierścieniu wewnętrznym
C3	luz promieniowy zwiększony

PARAMETRY

Producent	**FAG**
Symbol producenta	**22260-BEA-XL-MB1-C3**
Elementy toczne	**łożysko baryłkowe dwurzędowe**