Łożysko baryłkowe 22310-E1-XL-T41A FAG

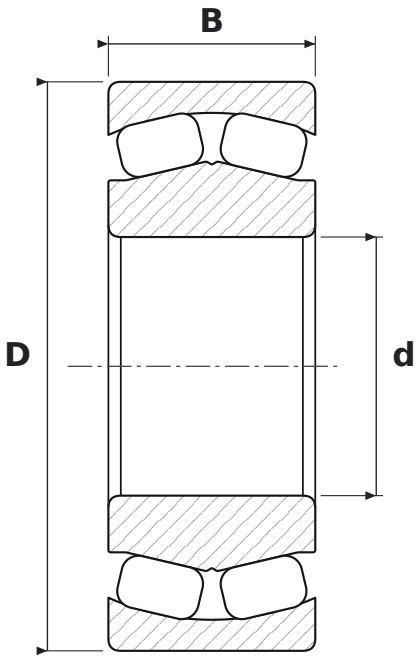

WYMIARY

d	średnica wewnętrzna	**50 mm**
D	średnica zewnętrzna	**110 mm**
B	szerokość	**40 mm**

CO ZNACZY OZNACZENIE 22310-E1-XL-T41A

E1	wykonanie wzmocnione E1 (FAG)
XL	jakość X-life – mniejsza chropowatość i większa dokładność geometryczna bieżni, wyższa nośność i trwałość
T41A	wykonanie do maszyn wibracyjnych: zawężone tolerancje otworu i średnicy zewnętrznej, luz promieniowy C4, stabilność wymiarowa do +200 °C

PARAMETRY

Producent	**FAG**
Symbol producenta	**22310-E1-XL-T41A**
Elementy toczne	**łożysko baryłkowe dwurzędowe**
Masa	**1,75 kg**