CASTOMER

DATASHEET

Spherical roller bearing 22310 EXQW33-VCS83 NACHI

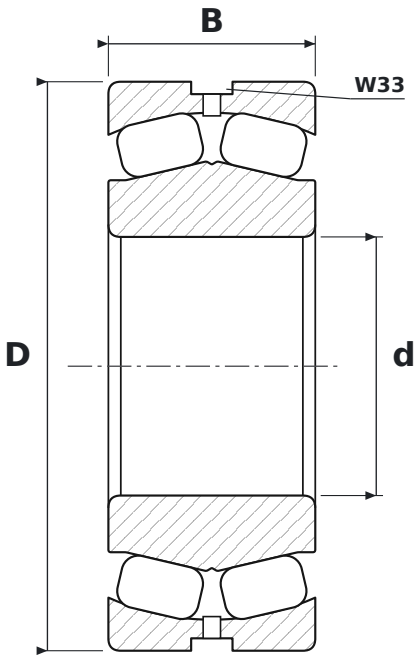

DIMENSIONS

d	bore diameter	**50 mm**
D	outside diameter	**110 mm**
B	width	**40 mm**

WHAT 22310 EXQW33-VCS83 MEANS

EXQ	wykonanie o zwiększonej nośności (EX) i zwiększonej nośności osiowej oraz prędkości (Q): koszyk stalowy tłoczony, pływający pierścień prowadzący, stabilizacja cieplna do +200 °C
W33	rowek i otwory smarowe w pierścieniu zewnętrznym

SPECIFICATIONS

Manufacturer	**NACHI**
Manufacturer designation	**22310 EXQW33-VCS83**
Rolling elements	**double-row spherical roller bearing**