Łożysko baryłkowe 22310 EK SKF

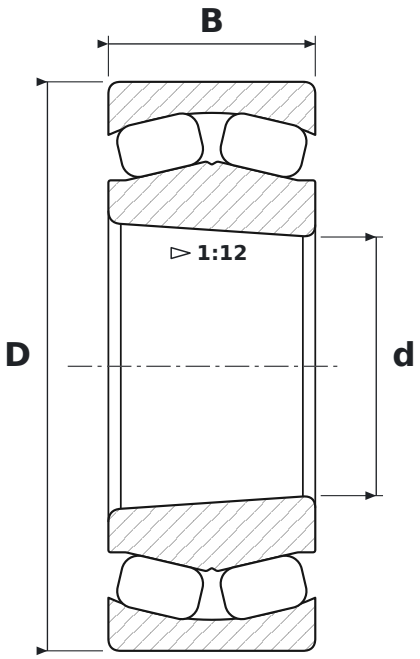

WYMIARY

d	średnica wewnętrzna	**50 mm**
D	średnica zewnętrzna	**110 mm**
B	szerokość	**40 mm**

CO ZNACZY OZNACZENIE 22310 EK

E	konstrukcja o zwiększonej nośności; w seriach 213, 222, 223: pierścień wewnętrzny bez obrzeży, dwa koszyki stalowe tłoczone, rowek i trzy otwory smarowe w pierścieniu zewnętrznym
K	otwór stożkowy, zbieżność 1:12

PARAMETRY

Producent	**SKF**
Symbol producenta	**22310 EK**
Elementy toczne	**łożysko baryłkowe dwurzędowe**