Łożysko baryłkowe 22310 EAKE4 NSK

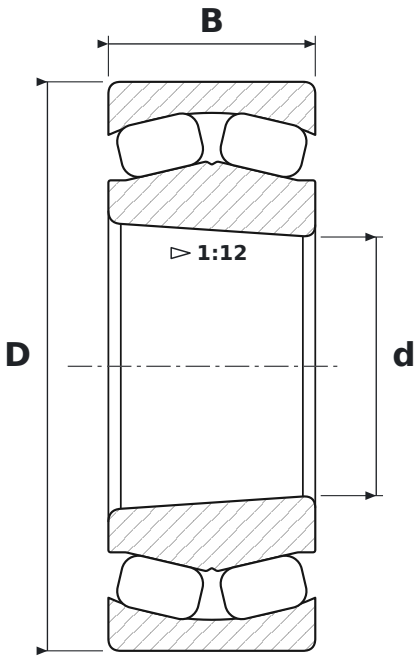

WYMIARY

d	średnica wewnętrzna	**50 mm**
D	średnica zewnętrzna	**110 mm**
B	szerokość	**40 mm**

CO ZNACZY OZNACZENIE 22310 EAKE4

EA	koszyk stalowy tłoczony, wykonanie wzmocnione (NSK)
K	otwór stożkowy, zbieżność 1:12
E4	rowek i otwory smarowe w pierścieniu zewnętrznym

PARAMETRY

Producent	**NSK**
Symbol producenta	**22310 EAKE4**
Elementy toczne	**łożysko baryłkowe dwurzędowe**