Łożysko baryłkowe 22310-E-K-W33 NKE

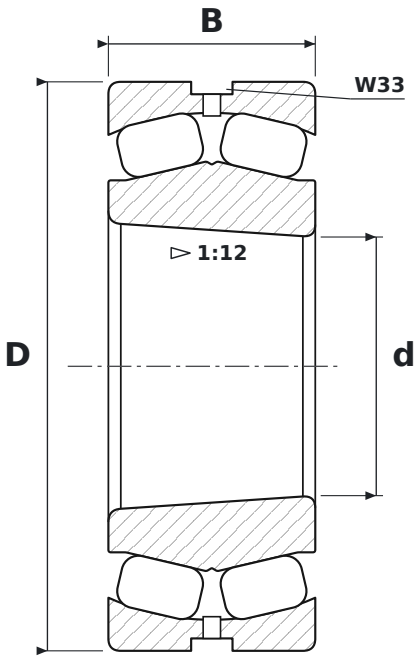

WYMIARY

d	średnica wewnętrzna	**50 mm**
D	średnica zewnętrzna	**110 mm**
B	szerokość	**40 mm**

CO ZNACZY OZNACZENIE 22310-E-K-W33

E	wzmocniona konstrukcja wewnętrzna z większymi symetrycznymi baryłkami, koszyk stalowy tłoczony – większa nośność
K	otwór stożkowy, zbieżność 1:12
W33	rowek i otwory smarowe w pierścieniu zewnętrznym

PARAMETRY

Producent	**NKE**
Symbol producenta	**22310-E-K-W33**
Elementy toczne	**łożysko baryłkowe dwurzędowe**