Spherical roller bearing 23032 CC/W33VE194 SKF

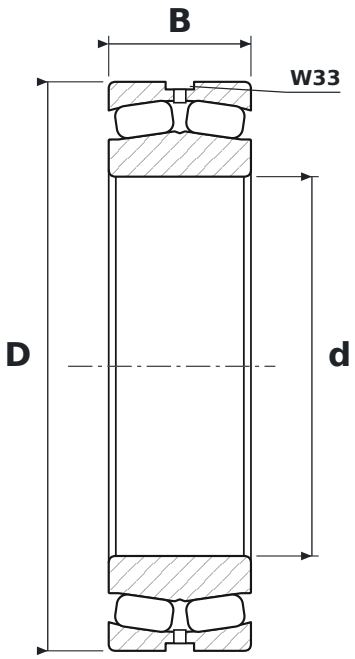

DIMENSIONS

d	bore diameter	**160 mm**
D	outside diameter	**240 mm**
B	width	**60 mm**

SPECIFICATIONS

Manufacturer	**SKF**
Manufacturer designation	**23032 CC/W33VE194**
Rolling elements	**double-row spherical roller bearing**
CC	**pierścień wewnętrzny bez obrzeży, pierścień prowadzący centrowany na pierścieniu wewnętrznym, dwa koszyki stalowe tłoczone**
W33	**lubrication groove and holes in the outer ring**
E1	**reinforced design E1 (FAG)**
Seal	**open – no seals**
Radial internal clearance	**CN – normal**