Łożysko baryłkowe 23032 RZW33C3 KOYO

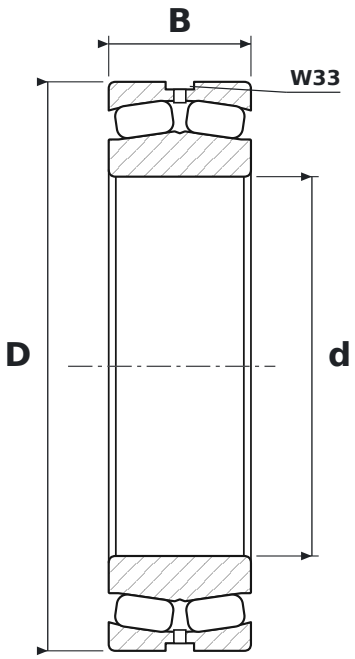

WYMIARY

d	średnica wewnętrzna	**160 mm**
D	średnica zewnętrzna	**240 mm**
B	szerokość	**60 mm**

CO ZNACZY OZNACZENIE 23032 RZW33C3

RZ	baryłki symetryczne, koszyk tłoczony
W33	rowek i otwory smarowe w pierścieniu zewnętrznym
C3	luz promieniowy zwiększony

PARAMETRY

Producent	**KOYO**
Symbol producenta	**23032 RZW33C3**
Elementy toczne	**łożysko baryłkowe dwurzędowe**