Łożysko baryłkowe 23036 EXQW33K NACHI

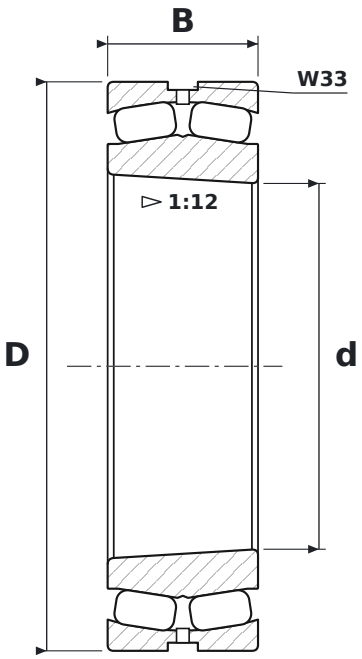

WYMIARY

d	średnica wewnętrzna	**180 mm**
D	średnica zewnętrzna	**280 mm**
B	szerokość	**74 mm**

CO ZNACZY OZNACZENIE 23036 EXQW33K

EXQ	wykonanie o zwiększonej nośności (EX) i zwiększonej nośności osiowej oraz prędkości (Q): koszyk stalowy tłoczony, pływający pierścień prowadzący, stabilizacja cieplna do +200 °C
W33	rowek i otwory smarowe w pierścieniu zewnętrznym
K	otwór stożkowy, zbieżność 1:12

PARAMETRY

Producent	**NACHI**
Symbol producenta	**23036 EXQW33K**
Elementy toczne	**łożysko baryłkowe dwurzędowe**