Spherical roller bearing 23120 CE4C3 NSK

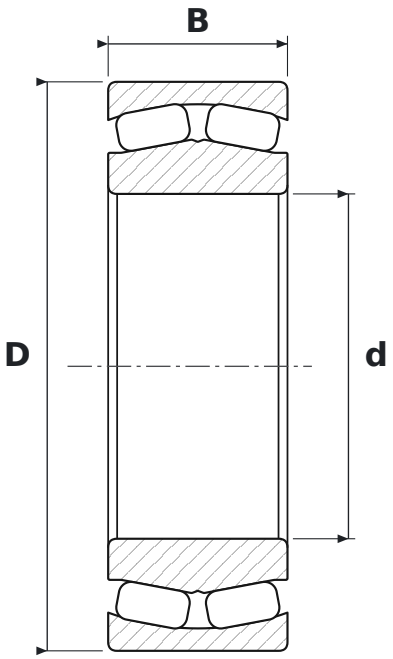

DIMENSIONS

d	bore diameter	**100 mm**
D	outside diameter	**165 mm**
B	width	**52 mm**

WHAT 23120 CE4C3 MEANS

C	pływający pierścień prowadzący, koszyk stalowy tłoczony
E4	rowek i otwory smarowe w pierścieniu zewnętrznym
C3	radial clearance greater than normal

SPECIFICATIONS

Manufacturer	**NSK**
Manufacturer designation	**23120 CE4C3**
Rolling elements	**double-row spherical roller bearing**
Mass	**4.625 kg**