Łożysko baryłkowe 23120-E1-XL-K-TVPB-C3 FAG

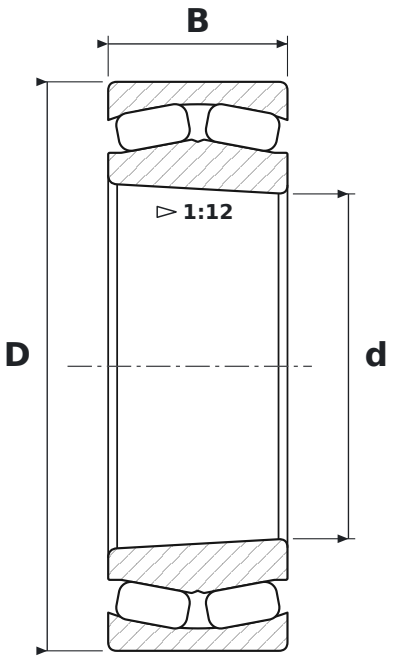

WYMIARY

d	średnica wewnętrzna	**100 mm**
D	średnica zewnętrzna	**165 mm**
B	szerokość	**52 mm**

CO ZNACZY OZNACZENIE 23120-E1-XL-K-TVPB-C3

E1	wykonanie wzmocnione E1 (FAG)
XL	jakość X-life – mniejsza chropowatość i większa dokładność geometryczna bieżni, wyższa nośność i trwałość
K	otwór stożkowy, zbieżność 1:12
TVPB	koszyk poliamidowy okienkowy, prowadzony na kulkach (FAG)
C3	luz promieniowy zwiększony

PARAMETRY

Producent	**FAG**
Symbol producenta	**23120-E1-XL-K-TVPB-C3**
Elementy toczne	**łożysko baryłkowe dwurzędowe**
Masa	**4,2 kg**