Spherical roller bearing 23122 CE4 NSK

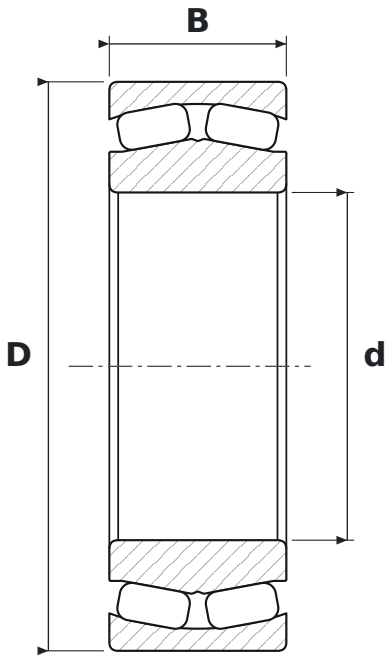

DIMENSIONS

d	bore diameter	**110 mm**
D	outside diameter	**180 mm**
B	width	**56 mm**

WHAT 23122 CE4 MEANS

C	pływający pierścień prowadzący, koszyk stalowy tłoczony
E4	rowek i otwory smarowe w pierścieniu zewnętrznym

SPECIFICATIONS

Manufacturer	**NSK**
Manufacturer designation	**23122 CE4**
Rolling elements	**double-row spherical roller bearing**