Łożysko baryłkowe 23122 EXQW33 NACHI

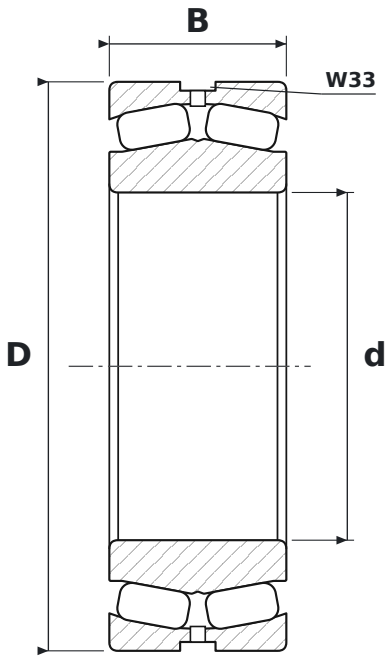

WYMIARY

d	średnica wewnętrzna	**110 mm**
D	średnica zewnętrzna	**180 mm**
B	szerokość	**56 mm**

CO ZNACZY OZNACZENIE 23122 EXQW33

EXQ	wykonanie o zwiększonej nośności (EX) i zwiększonej nośności osiowej oraz prędkości (Q): koszyk stalowy tłoczony, pływający pierścień prowadzący, stabilizacja cieplna do +200 °C
W33	rowek i otwory smarowe w pierścieniu zewnętrznym

PARAMETRY

Producent	**NACHI**
Symbol producenta	**23122 EXQW33**
Elementy toczne	**łożysko baryłkowe dwurzędowe**