Łożysko baryłkowe 23122 RZW33C3 KOYO

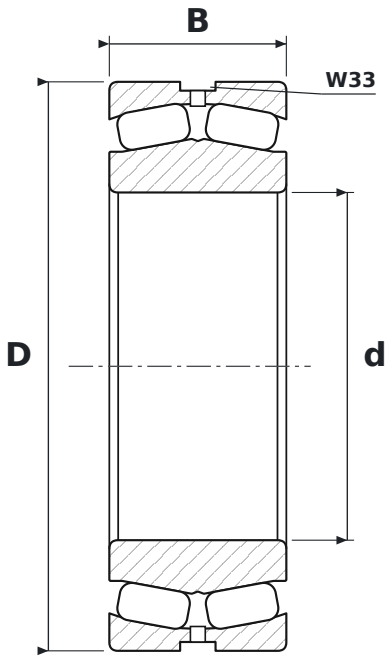

WYMIARY

d	średnica wewnętrzna	**110 mm**
D	średnica zewnętrzna	**180 mm**
B	szerokość	**56 mm**

CO ZNACZY OZNACZENIE 23122 RZW33C3

RZ	baryłki symetryczne, koszyk tłoczony
W33	rowek i otwory smarowe w pierścieniu zewnętrznym
C3	luz promieniowy zwiększony

PARAMETRY

Producent	**KOYO**
Symbol producenta	**23122 RZW33C3**
Elementy toczne	**łożysko baryłkowe dwurzędowe**