Spherical roller bearing 23126 CE4C3 NSK

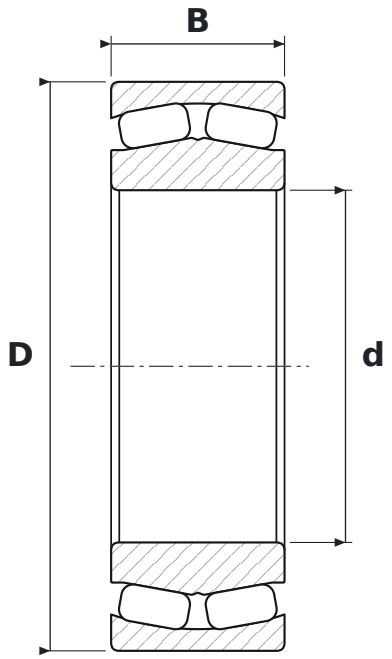

DIMENSIONS

d	bore diameter	**130 mm**
D	outside diameter	**210 mm**
B	width	**64 mm**

WHAT 23126 CE4C3 MEANS

C	pływający pierścień prowadzący, koszyk stalowy tłoczony
E4	rowek i otwory smarowe w pierścieniu zewnętrznym
C3	radial clearance greater than normal

SPECIFICATIONS

Manufacturer	**NSK**
Manufacturer designation	**23126 CE4C3**
Rolling elements	**double-row spherical roller bearing**