Łożysko baryłkowe 23126-E1-XL-TVPB-C4 FAG

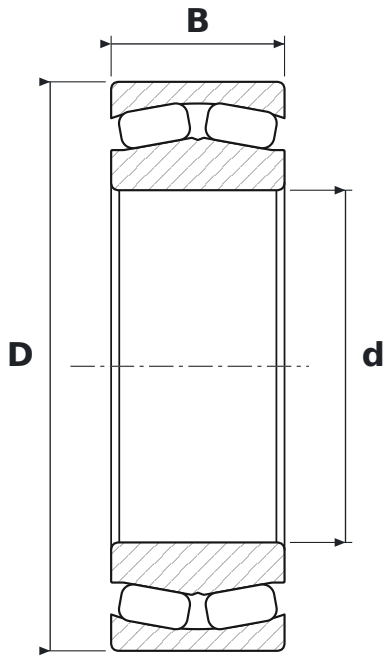

WYMIARY

d	średnica wewnętrzna	**130 mm**
D	średnica zewnętrzna	**210 mm**
B	szerokość	**64 mm**

CO ZNACZY OZNACZENIE 23126-E1-XL-TVPB-C4

E1	wykonanie wzmocnione E1 (FAG)
XL	jakość X-life – mniejsza chropowatość i większa dokładność geometryczna bieżni, wyższa nośność i trwałość
TVPB	koszyk poliamidowy okienkowy, prowadzony na kulkach (FAG)
C4	luz promieniowy duży

PARAMETRY

Producent	**FAG**
Symbol producenta	**23126-E1-XL-TVPB-C4**
Elementy toczne	**łożysko baryłkowe dwurzędowe**
Masa	**8,174 kg**