Spherical roller bearing 23126 EXQW33 NACHI

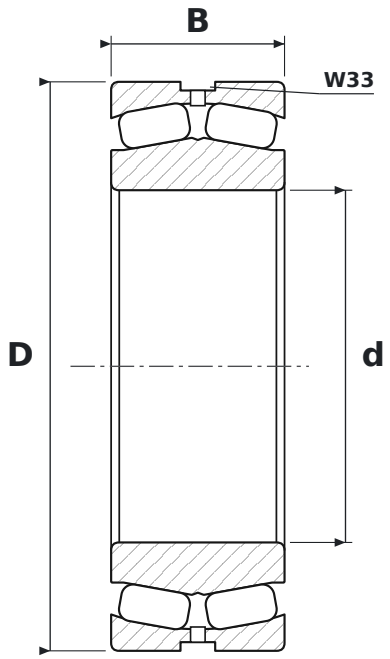

DIMENSIONS

d	bore diameter	**130 mm**
D	outside diameter	**210 mm**
B	width	**64 mm**

WHAT 23126 EXQW33 MEANS

EXQ	wykonanie o zwiększonej nośności (EX) i zwiększonej nośności osiowej oraz prędkości (Q): koszyk stalowy tłoczony, pływający pierścień prowadzący, stabilizacja cieplna do +200 °C
W33	rowek i otwory smarowe w pierścieniu zewnętrznym

SPECIFICATIONS

Manufacturer	**NACHI**
Manufacturer designation	**23126 EXQW33**
Rolling elements	**double-row spherical roller bearing**
Mass	**8.55 kg**