# Łożysko baryłkowe 23126 RZW33C3 KOYO

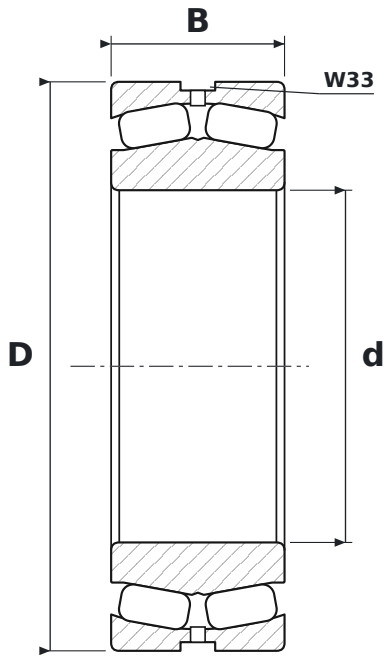


## WYMIARY

| | | |
|---|---|---|
| **d** | średnica wewnętrzna | **130 mm** |
| **D** | średnica zewnętrzna | **210 mm** |
| **B** | szerokość | **64 mm** |

## CO ZNACZY OZNACZENIE 23126 RZW33C3

| | |
|---|---|
| **RZ** | baryłki symetryczne, koszyk tłoczony |
| **W33** | rowek i otwory smarowe w pierścieniu zewnętrznym |
| **C3** | luz promieniowy zwiększony |

## PARAMETRY

| | |
|---|---|
| Producent | **KOYO** |
| Symbol producenta | **23126 RZW33C3** |
| Elementy toczne | **łożysko baryłkowe dwurzędowe** |