Łożysko baryłkowe 23128 .EAKW33 NTN

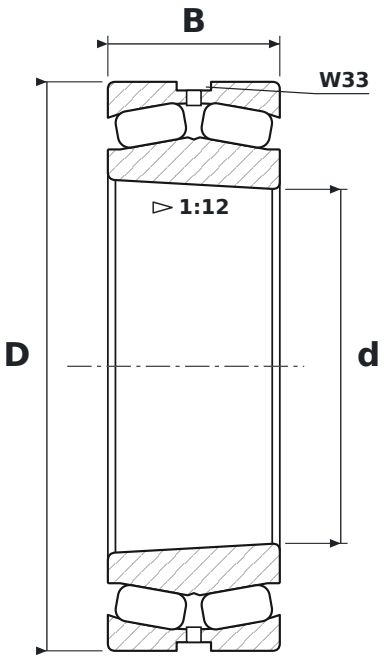

WYMIARY

d	średnica wewnętrzna	**140 mm**
D	średnica zewnętrzna	**225 mm**
B	szerokość	**68 mm**

CO ZNACZY OZNACZENIE 23128 .EAKW33

EA	koszyk stalowy tłoczony, wykonanie wzmocnione (NSK)
K	otwór stożkowy, zbieżność 1:12
W33	rowek i otwory smarowe w pierścieniu zewnętrznym

PARAMETRY

Producent	**NTN**
Symbol producenta	**23128 .EAKW33**
Elementy toczne	**łożysko baryłkowe dwurzędowe**