Spherical roller bearing 23128-E1-XL-K-TVPB FAG

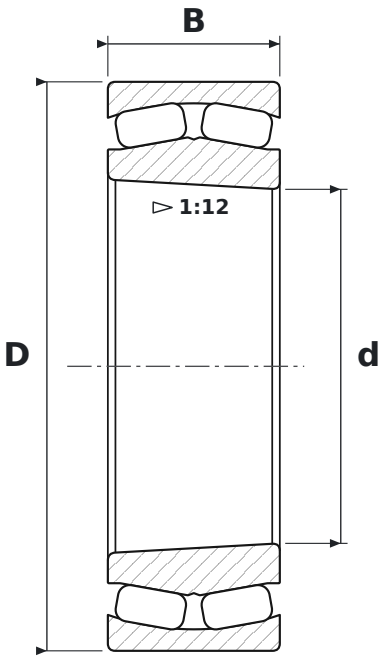

DIMENSIONS

d	bore diameter	**140 mm**
D	outside diameter	**225 mm**
B	width	**68 mm**

WHAT 23128-E1-XL-K-TVPB MEANS

E1	reinforced design E1 (FAG)
XL	jakość X-life – mniejsza chropowatość i większa dokładność geometryczna bieżni, wyższa nośność i trwałość
K	tapered bore, taper 1:12
TVPB	polyamide window cage, ball centred (FAG)

SPECIFICATIONS

Manufacturer	**FAG**
Manufacturer designation	**23128-E1-XL-K-TVPB**
Rolling elements	**double-row spherical roller bearing**
Mass	**9.581 kg**