Łożysko baryłkowe 23128 KEJW33C3 TIMKEN

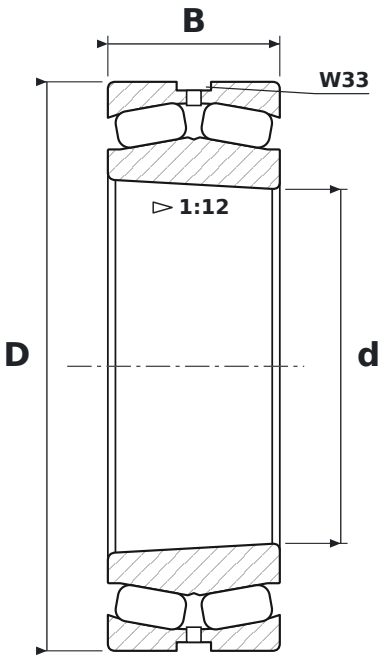

WYMIARY

d	średnica wewnętrzna	**140 mm**
D	średnica zewnętrzna	**225 mm**
B	szerokość	**68 mm**

CO ZNACZY OZNACZENIE 23128 KEJW33C3

K	otwór stożkowy, zbieżność 1:12
EJ	koszyk stalowy tłoczony (Timken)
W33	rowek i otwory smarowe w pierścieniu zewnętrznym
C3	luz promieniowy zwiększony

PARAMETRY

Producent	**TIMKEN**
Symbol producenta	**23128 KEJW33C3**
Elementy toczne	**łożysko baryłkowe dwurzędowe**