Spherical roller bearing 23132 CCC3W33 SKF

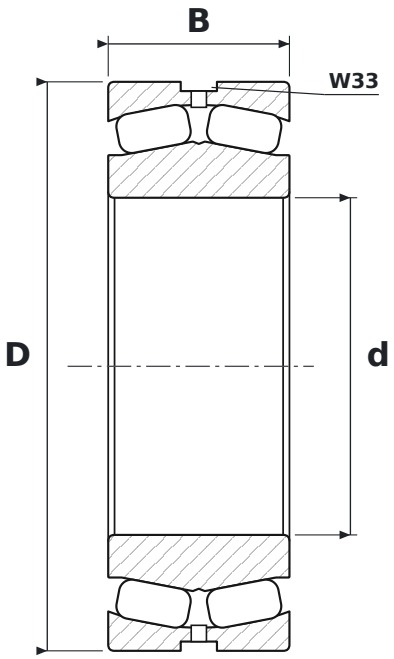

DIMENSIONS

d	bore diameter	**160 mm**
D	outside diameter	**270 mm**
B	width	**86 mm**

WHAT 23132 CCC3W33 MEANS

CC	pierścień wewnętrzny bez obrzeży, pierścień prowadzący centrowany na pierścieniu wewnętrznym, dwa koszyki stalowe tłoczone
C3	radial clearance greater than normal
W33	lubrication groove and holes in the outer ring

SPECIFICATIONS

Manufacturer	**SKF**
Manufacturer designation	**23132 CCC3W33**
Rolling elements	**double-row spherical roller bearing**
Mass	**19.8 kg**