Łożysko baryłkowe 23132 CCK/C4W33 SKF

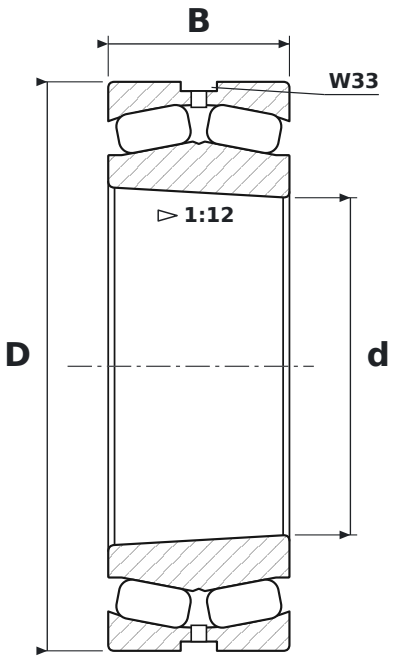

WYMIARY

d	średnica wewnętrzna	**160 mm**
D	średnica zewnętrzna	**270 mm**
B	szerokość	**86 mm**

CO ZNACZY OZNACZENIE 23132 CCK/C4W33

CC	pierścień wewnętrzny bez obrzeży, pierścień prowadzący centrowany na pierścieniu wewnętrznym, dwa koszyki stalowe tłoczone
K	otwór stożkowy, zbieżność 1:12
C4	luz promieniowy duży
W33	rowek i otwory smarowe w pierścieniu zewnętrznym

PARAMETRY

Producent	**SKF**
Symbol producenta	**23132 CCK/C4W33**
Elementy toczne	**łożysko baryłkowe dwurzędowe**