Spherical roller bearing 23132 CKE4S11 NSK

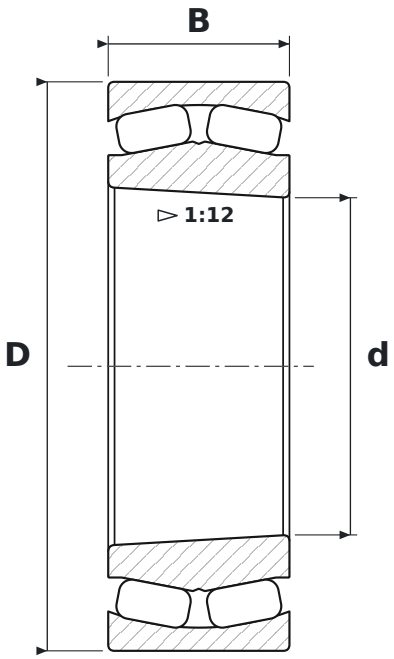

DIMENSIONS

d	bore diameter	**160 mm**
D	outside diameter	**270 mm**
B	width	**86 mm**

WHAT 23132 CKE4S11 MEANS

C	pływający pierścień prowadzący, koszyk stalowy tłoczony
K	tapered bore, taper 1:12
E4	rowek i otwory smarowe w pierścieniu zewnętrznym
S11	stabilizacja wymiarowa do +200 °C

SPECIFICATIONS

Manufacturer	**NSK**
Manufacturer designation	**23132 CKE4S11**
Rolling elements	**double-row spherical roller bearing**