Łożysko baryłkowe 23132-E1-XL-TVPB FAG

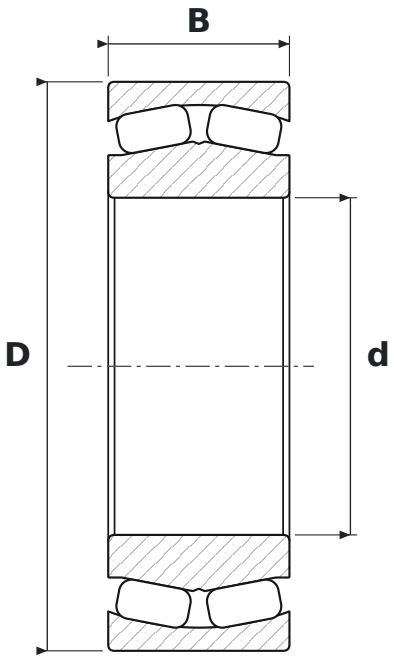

WYMIARY

d	średnica wewnętrzna	**160 mm**
D	średnica zewnętrzna	**270 mm**
B	szerokość	**86 mm**

CO ZNACZY OZNACZENIE 23132-E1-XL-TVPB

E1	wykonanie wzmocnione E1 (FAG)
XL	jakość X-life – mniejsza chropowatość i większa dokładność geometryczna bieżni, wyższa nośność i trwałość
TVPB	koszyk poliamidowy okienkowy, prowadzony na kulkach (FAG)

PARAMETRY

Producent	**FAG**
Symbol producenta	**23132-E1-XL-TVPB**
Elementy toczne	**łożysko baryłkowe dwurzędowe**
Masa	**19,1 kg**