Łożysko baryłkowe 23132 EAW33C3 NTN

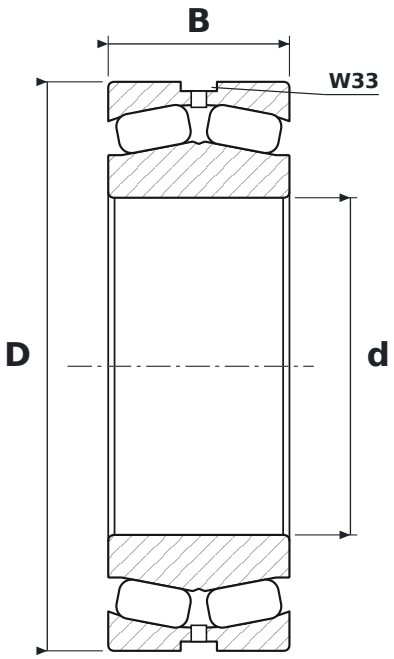

WYMIARY

d	średnica wewnętrzna	**160 mm**
D	średnica zewnętrzna	**270 mm**
B	szerokość	**86 mm**

CO ZNACZY OZNACZENIE 23132 EAW33C3

EA	koszyk stalowy tłoczony, wykonanie wzmocnione (NSK)
W33	rowek i otwory smarowe w pierścieniu zewnętrznym
C3	luz promieniowy zwiększony

PARAMETRY

Producent	**NTN**
Symbol producenta	**23132 EAW33C3**
Elementy toczne	**łożysko baryłkowe dwurzędowe**
Masa	**20,615 kg**